连接端口尺寸简图

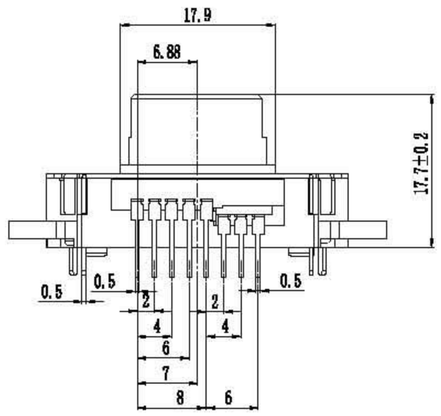

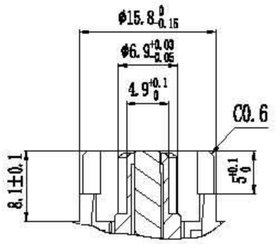

剖面 A-A

外码盘(上码盘)

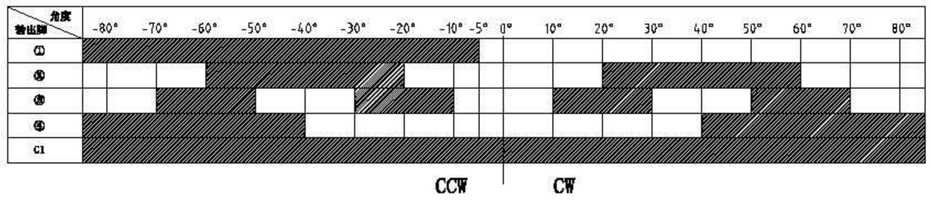

T1. T3=$\frac{1}{4}$T±$\frac{1}{8}$T
T2. T4=PHASE DIFFERENCEC SHALL NOT BE RECERSED

端子名称对照图

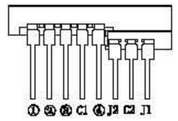

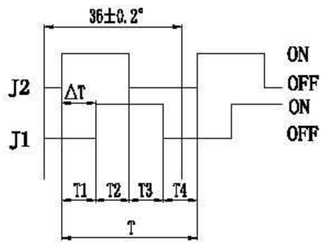

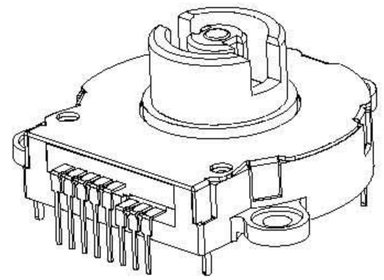

外轴左转角 度数80°　CCW ← 0 → CW　外轴右转角 度数80°

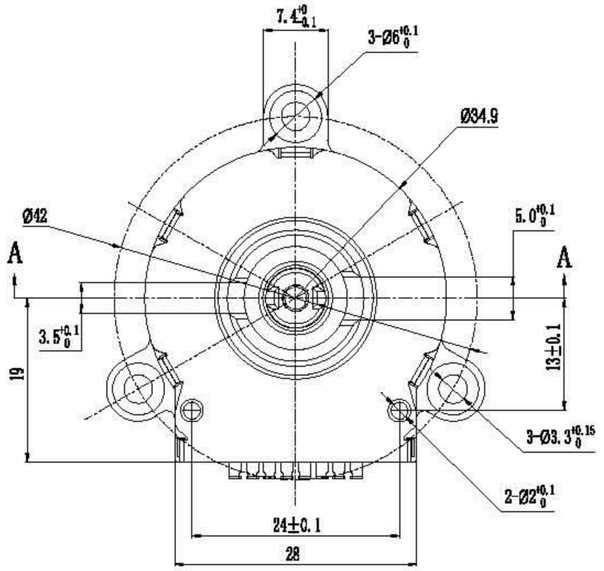

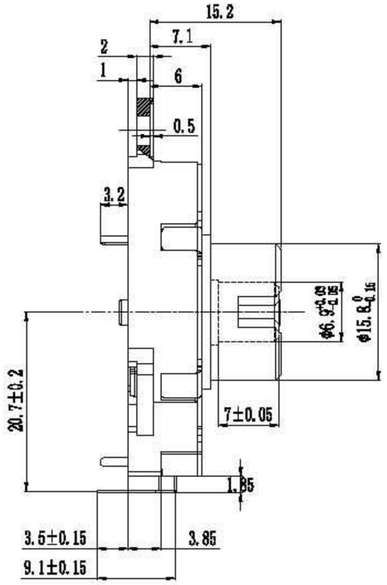

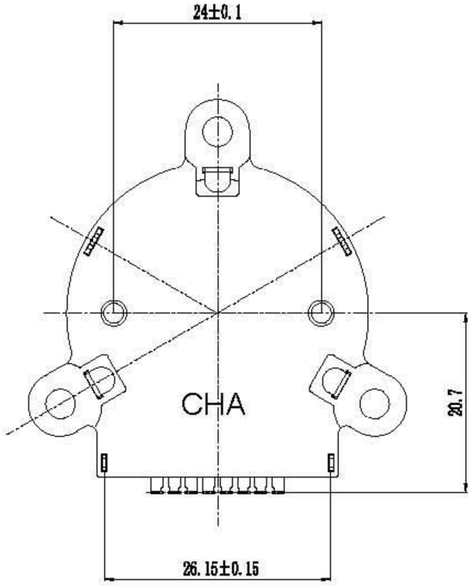

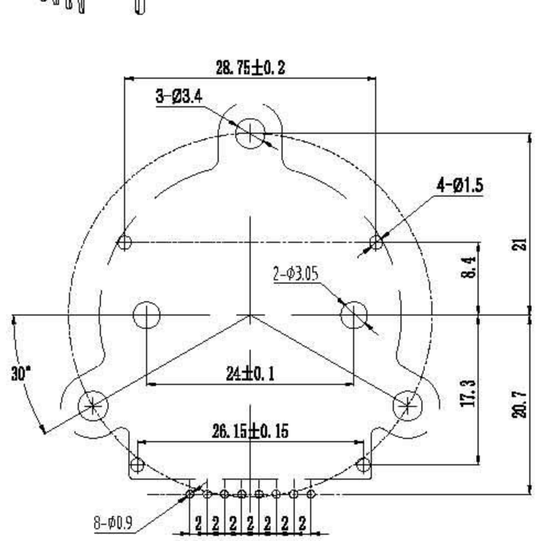

PCB开孔示意图

						Angle	±2°	DESIGN	设 计	关卫卫	2013-06-20	品名 ITEM NO.	RE35旋转编码器-规格图					
						30～	±0.3	CHECH	校 对			料號 PART NO.	RE35旋转编码器					
						10～30	±0.2											
						～ 10	±0.15	VERIFY	审 核			圖 號 DRAWING NO.	A					
工程變更通知單 ECN(DCN) NO.	版次 REV	日期 DATE	說 明 DESCRIPTION	改變 CHANGE	承認 APPRO.	未注公差GENERALTOLERANCE UNLESS OTHERWISE NOTED		APPROVAL	批 准			狀態碼		SCALE		UNIT	mm	A4

广 州 市 求 索 电 子 有 限 公 司
GuangZhou QiuSuo Eletronic Co.,Ltd